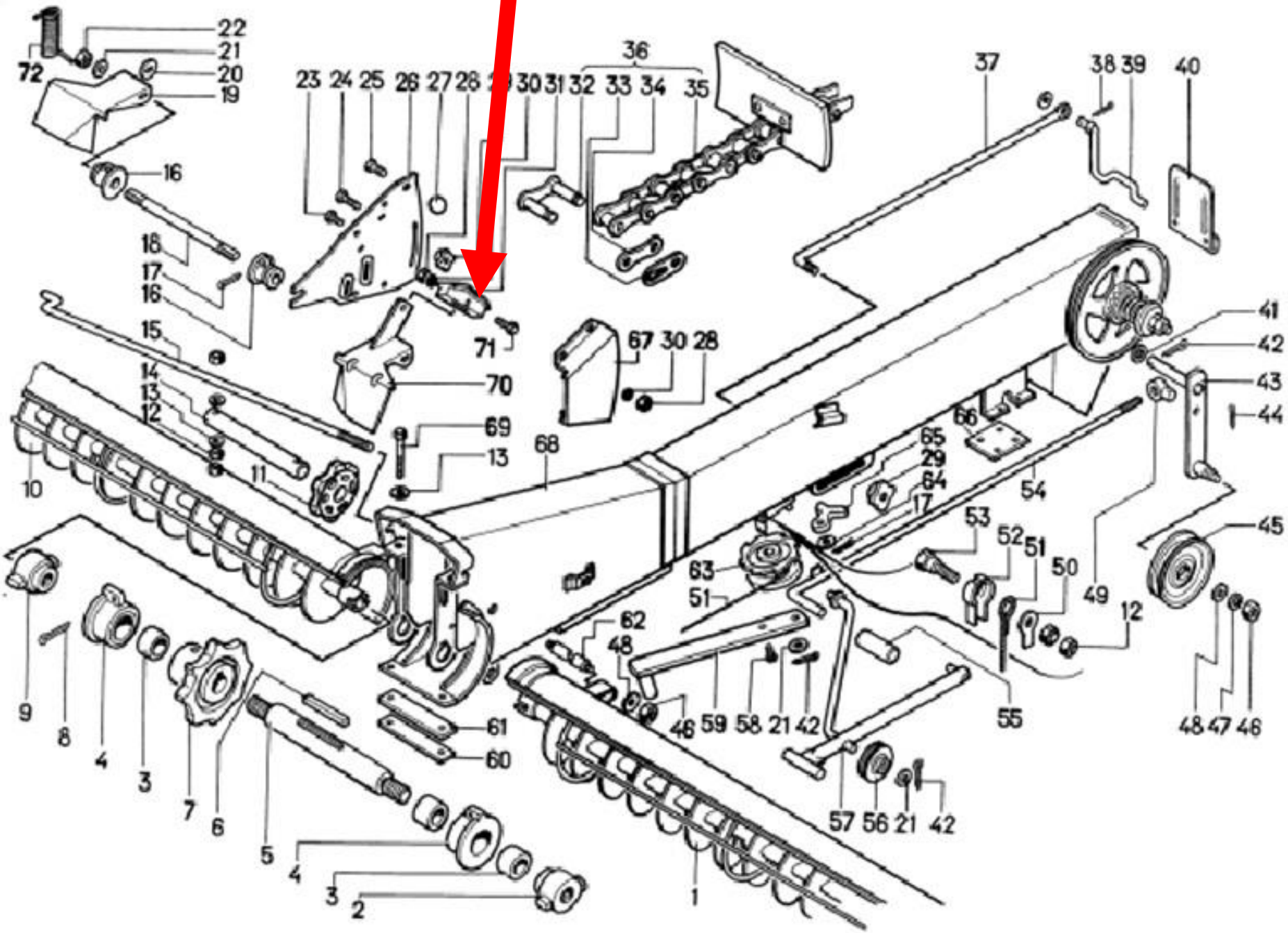МСУ 02.002 Толкатель